# Dark Time

## Umstellung der Gate-Spannung auf +12V / Changing the Gate voltage to +12V

Alle Dark Time-Geräte ab Seriennummer 120240 (ca. Anfang 2012) sind mit einer Steckbrücke (Jumper) ausgestattet, die das Umstellen des Spannungspegels der Gate-Ausgänge auf +12V ermöglicht. Hierzu muss der Boden des Gerätes abgeschraubt werden (4 Kreuzschlitz-Schrauben am Boden lösen) und der Jumper in die gewünschte Position gebracht werden. Bitte beachten Sie dass sich gleichzeitig auch die Ausgangsspannungen von Clock, Reset und Start/Stop auf +12V ändern !

All Dark Time units from serial number 120240 (about early 2012) are equipped with a jumper that enables to change the voltage level of the gate outputs to +12V. For this the bottom cover has to be removed (4 cross-head screws) and the jumper installed at the desired position. Pay attention that this affects also the voltage level of the outputs Clock, Reset and Start/Stop !

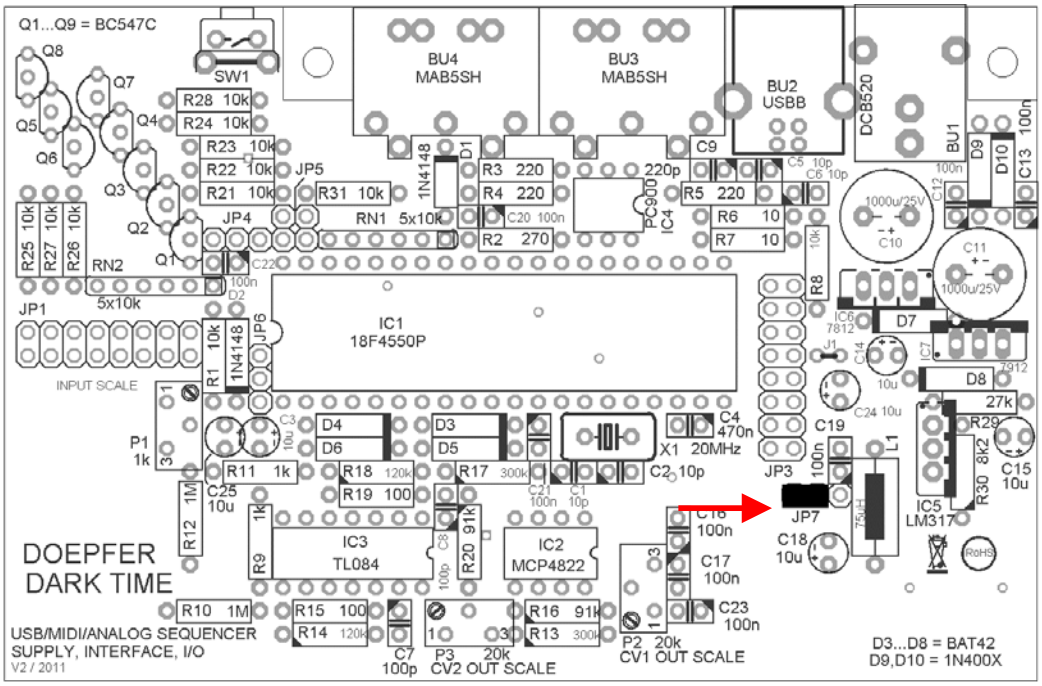


Jumperstellung für +5V Gate (Werks-einstellung)

Jumper position for +5V Gate (factory setting)

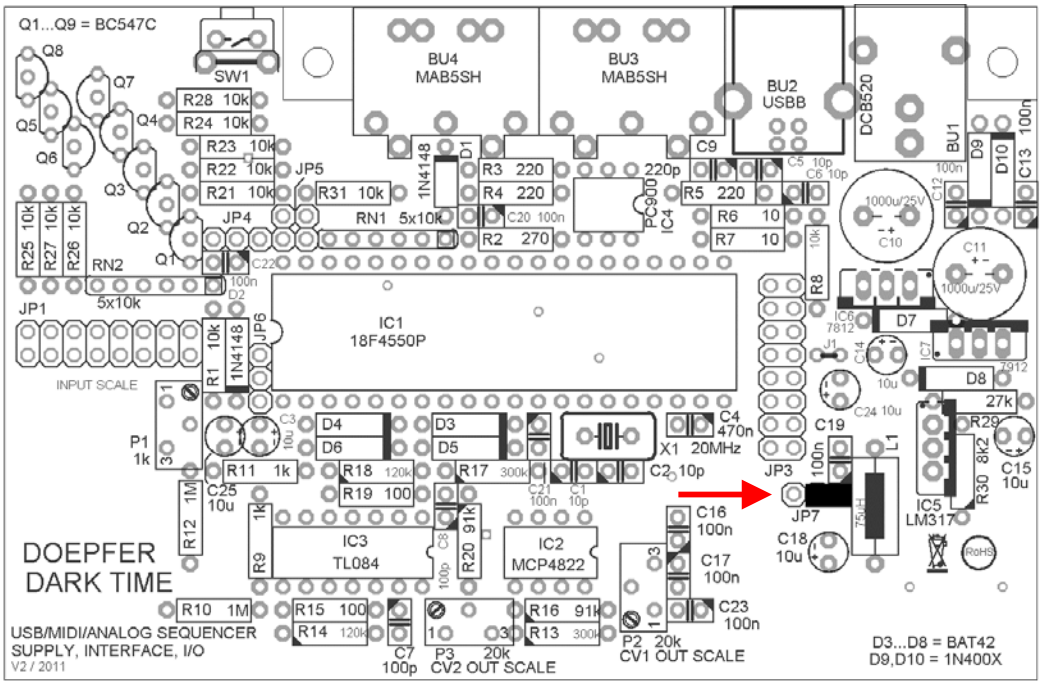


Jumperstellung für +12V Gate

Jumper position for +12V Gate